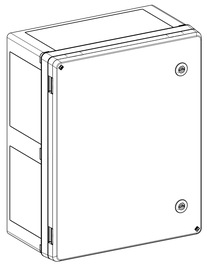

1:5

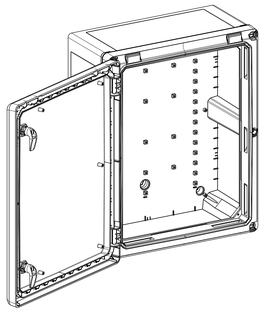

1:5

G-G

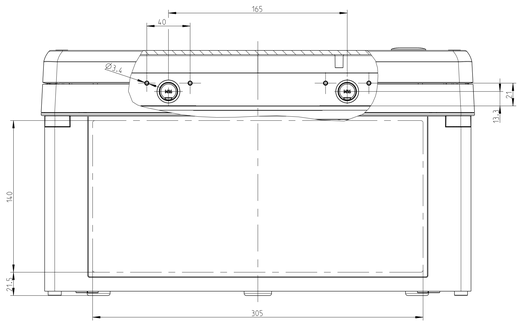

X
1:1

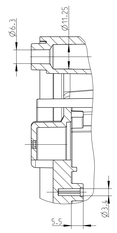

Tür Innenansicht
door inside

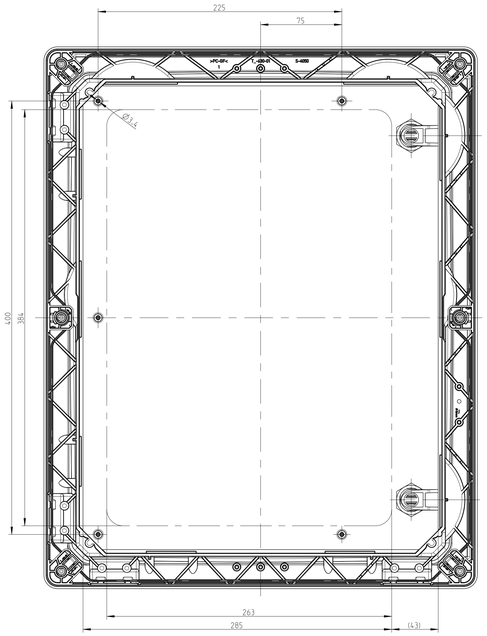

F-F

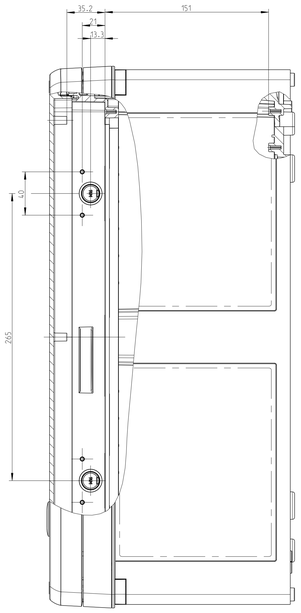

ohne Tür, mit Rahmen
without door, with frame

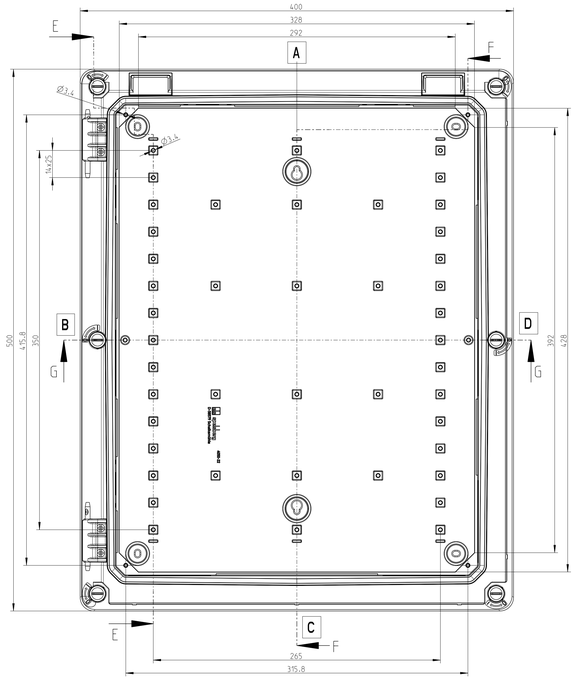

E-E

Seite B+D
side B+D

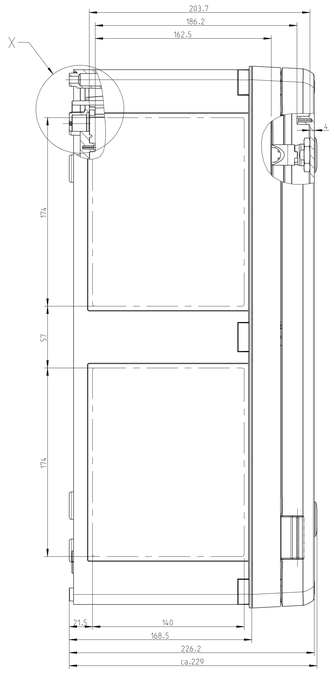

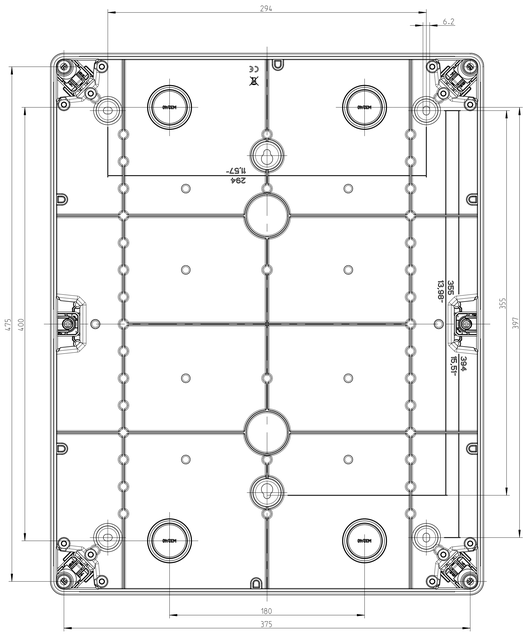

Bereich für Durchgangsöffnungen
area for passage openings

Fehlende Bemaßungen können
dem DXF entnommen werden
missing dimensions are provided
in the dxf

Schutzvermerk ISO 16016 beachten. Refer to protection notice ISO 16016. Maßstab 1:2

bs spelsberg

Massblatt/ dimension sheet
GEOS-S-4050-22
M-GEOS-S-4050-22

A3

1	Freigabe	07.03.20

Externer Model: M-GEOS-S-4050-22

Externer Zeichnung: M-GEOS-S-4050-22