SIEMENS

Datový list 3RA2220-4BD27-0BB4

spotřebičový vývod bezpojistkový, reverzní chod AC 400 V, konstrukční velikost S0 13,0...20,0 A DC 24 V šroubová svorka pro sběrnicové systémy 60 mm (splňuje též způsob přiřazování 1) způsob přiřazování 2, Iq = 150 kA 1 NO + 1 NC (stykač)

Název značky produktu	SIRIUS
označení produktu	reverzační spouštěč
provedení produktu	pro sběrnici 60 mm
označení typu produktu	3RA22
• výrobní číslo výrobku společně dodávaného stykače	3RT2027-1BB40
• výrobní číslo výrobku společně dodávaného výkonového jističe	3RV2021-4BA10
• výrobní číslo výrobku společně dodávané montážní sady RS	8US1250-5AT10
• výrobní číslo výrobku společně dodávaného sběrnicového adaptéru	8US1251-5NT10
• výrobní číslo výrobku společně dodávaného spojovacího modulu	3RA2921-1BA00

Obecné technické údaje	
konstrukční velikost výkonového jističe	S0
konstrukční velikost rozbočky spotřebiče	S0
izolační napětí	
• při stupni znečištění 3 při AC jmenovitá hodnota	690 V

Změny vyhrazeny
© Copyright Siemens

rázová pevnost jmenovitá hodnota	6 kV
• stupeň krytí IP čelní	IP20
• stupeň krytí IP připojovací svorky	IP20
rázová pevnost	
• podle IEC 60068-2-27	6g / 11 ms
• mechanická životnost (počet spínacích cyklů) stykače typická hodnota	10 000 000
způsob přiřazování	2
nevýbušné provedení podle produktové směrnice ATEX 2014/34/EU	Ex II (2) GD
doložení způsobilosti podle produktové směrnice ATEX 2014/34/EU	DMT 02 ATEX F 001

Podmínky prostředí

• okolní teplota během provozu	-20 ... +60 °C
• okolní teplota během skladování	-50 ... +80 °C
• okolní teplota během přepravy	-50 ... +80 °C
teplotní kompenzace	-20 ... +60 °C
relativní vlhkost vzduchu během provozu	10 ... 95 %

Hlavní proudový okruh

počet pólů pro hlavní proudový okruh	3
provedení spínacího kontaktu	elektromechanické
nastavitelná hodnota odezvy proudu spouště na přetížení závislé na proudu	13 ... 20 A
• provozní výkon jmenovitá hodnota	690 V
• provozní napětí u AC-3 jmenovitá hodnota maximální	690 V
provozní frekvence jmenovitá hodnota	50 ... 60 Hz
provozní proud	
• u AC-3	
— při 400 V jmenovitá hodnota	15,5 A
provozní výkon	
• u AC-3	
— při 400 V jmenovitá hodnota	7 500 W

Řídicí obvod Ovládání

druh napětí řídicího napětí	DC
řídicí napětí u DC	
• jmenovitá hodnota	24 V
přídržný příkon magnetické cívky u DC	5,9 W

Pomocné obvody

rozšíření produktu pomocný spínač	Ano

Funkce ochranná monitorovací

Změny vyhrazeny
© Copyright Siemens

třída vybavení	CLASS 10
provedení spouště na přetížení	tepelný (bimetal)

Ochrana proti zkratu

funkce produktu ochrana proti zkratu	Ano
provedení zkratové spouště	magnetický
podmíněný zkratový proud (Iq)	
• při 400 V podle IEC 60947-4-1 jmenovitá hodnota	150 000 A

Instalace/ Připevnění/ Rozměry

• **Montážní poloha**	svisle
způsob upevnění	k zacvaknutí na sběrnicový systém 60 mm
výška	260 mm
šířka	90 mm
hloubka	165 mm
vzdálenost, která se musí dodržet	
• k uzemněným částem	
— dopředu	32 mm
— dozadu	0 mm
— nahoru	50 mm
— do stran	10 mm
— dolů	10 mm
• k částem pod napětím	
— dopředu	32 mm
— dozadu	0 mm
— nahoru	50 mm
— dolů	10 mm
— do stran	10 mm

Připojení Svorky

provedení elektrického připojení	
• pro hlavní proudový okruh	Šroubovací přípojka

Parametry související s bezpečností

hodnota B10	
• při vysoké míře vyžádání podle SN 31920	1 000 000
podíl nebezpečných výpadků	
• při vysoké míře vyžádání podle SN 31920	73 %

Schválení Osvědčení

Změny vyhrazeny
© Copyright Siemens

General Product Approval			For use in hazardous locations	Declaration of Conformity	
CSA	UL		ATEX	EG-Konf.	Miscellaneous

Test Certificates		Marine / Shipping			
Type Test Certificates/Test Report	Special Test Certificate	ABS		LRS	PRS

Marine / Shipping			other	Railway
RINA	RMRS		Confirmation	Vibration and Shock

Další informace

Informace- a Stáhnout Center
https://www.siemens.com/ic10

Industry Mall (online objednávkový systém)
https://mall.industry.siemens.com/mall/cs/cs/Catalog/product?mlfb=3RA2220-4BD27-0BB4

CAx Online generátor
http://support.automation.siemens.com/WW/CAXorder/default.aspx?lang=en&mlfb=3RA2220-4BD27-0BB4

Služba&Podpora (Manuály, Návod k obsluze, Certifikáty, Vlastnosti, FAQs, ...)
https://support.industry.siemens.com/cs/ww/en-CS/ps/3RA2220-4BD27-0BB4

Databáze obrázek (Fotografie produktu, 2D Výkresy rozměr, 3D Modely, Schéma zapojení vnitřních obvodů, EPLAN Makra, ...)
http://www.automation.siemens.com/bilddb/cax_de.aspx?mlfb=3RA2220-4BD27-0BB4&lang=en

Charakteristiky: Spouštění chování, I^2t, vpřed proud
https://support.industry.siemens.com/cs/ww/en/ps/3RA2220-4BD27-0BB4/char

Více charakteristik (např. Elektrický život, Spínací frekvence)
http://www.automation.siemens.com/bilddb/index.aspx?view=Search&mlfb=3RA2220-4BD27-0BB4&objecttype=14&gridview=view1

Změny vyhrazeny
© Copyright Siemens

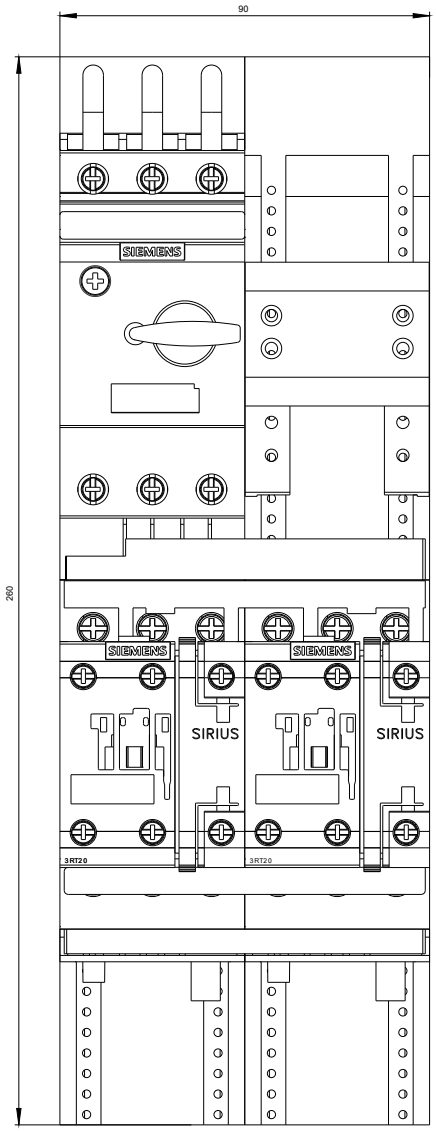

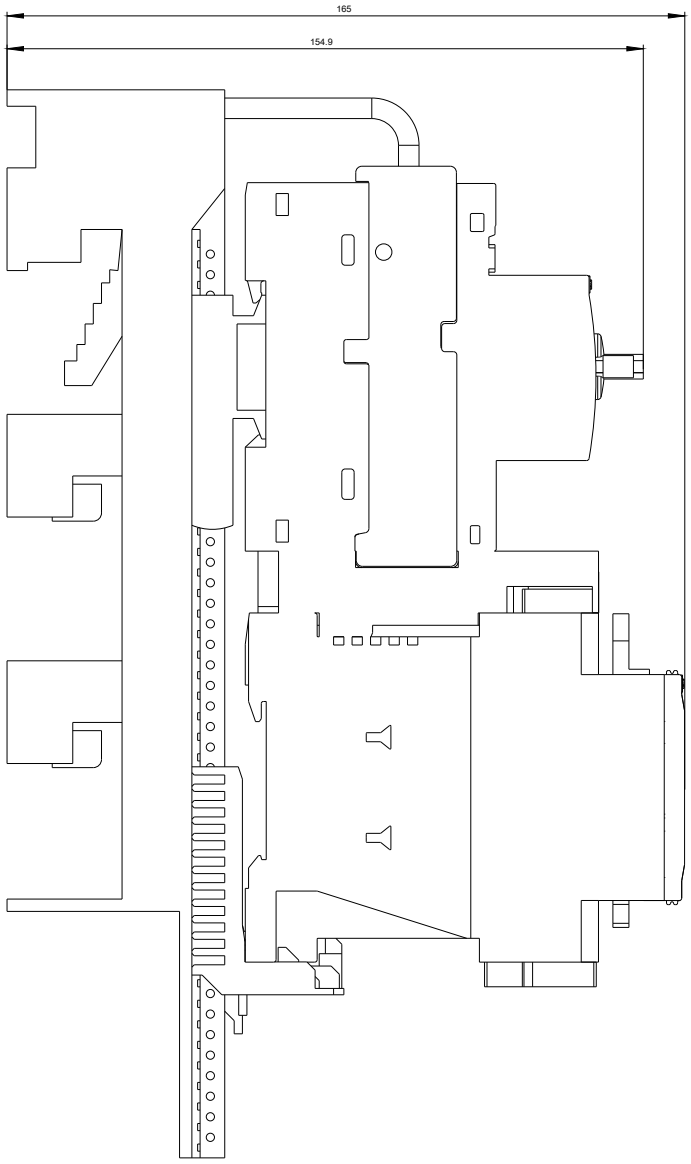

Změny vyhrazeny
© Copyright Siemens

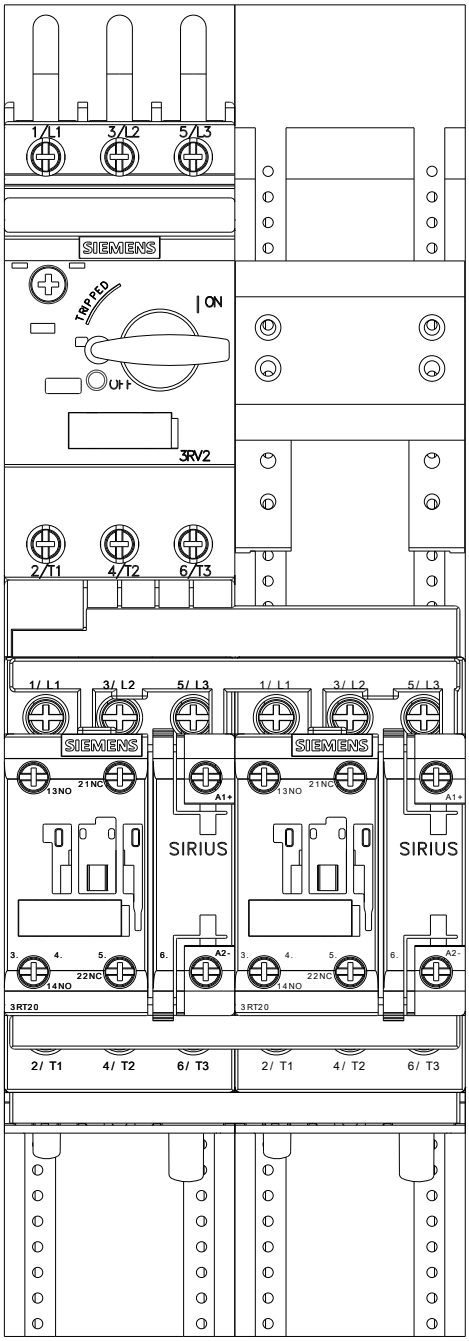

Změny vyhrazeny
© Copyright Siemens

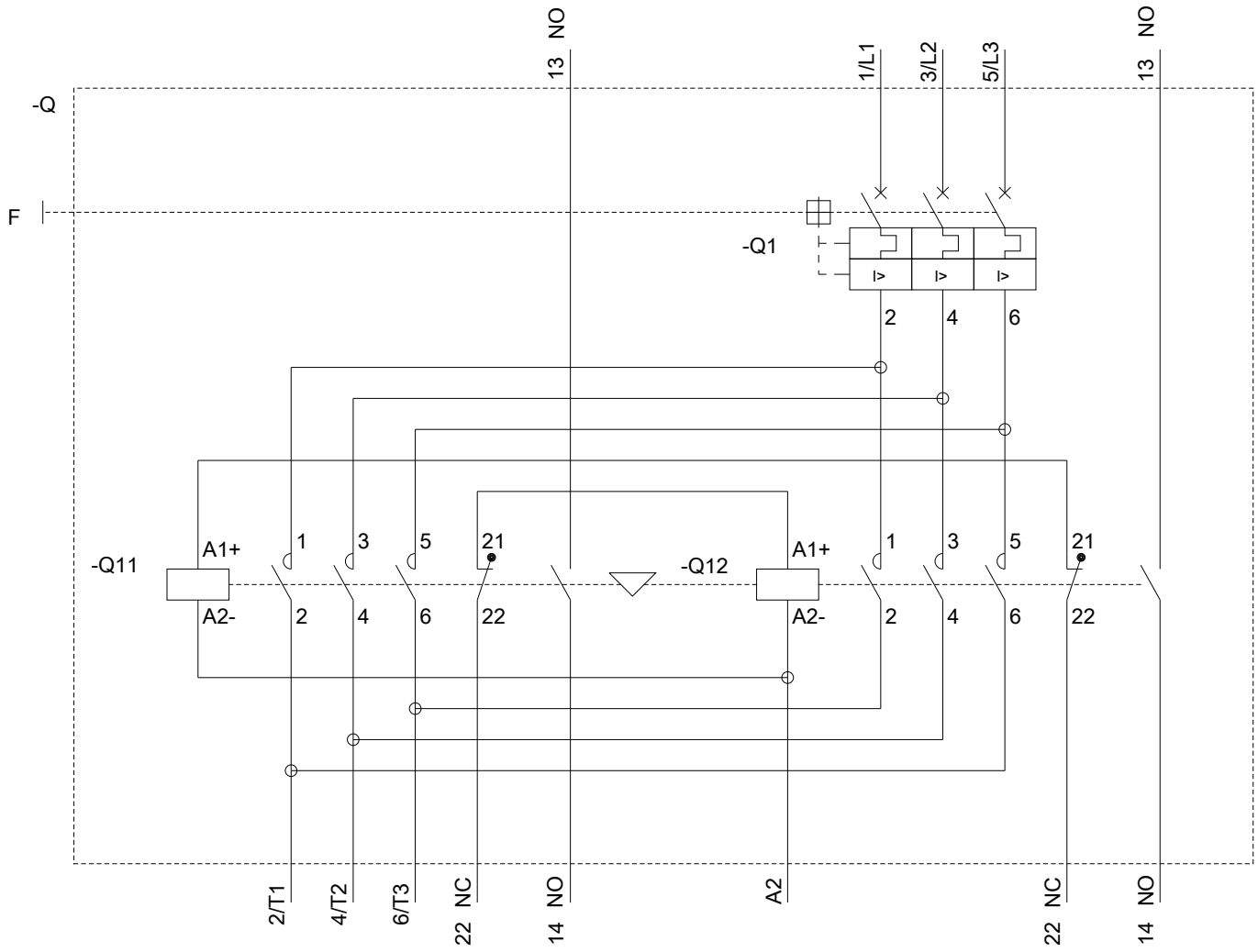

Poslední změna: 21.11.2020

Změny vyhrazeny
© Copyright Siemens