EXTRA TICHÝ VENTILÁTOR - 25 dB!

eleman

Moderní provedení předního krytu ventilátoru

Ventilátor je vybavený slídovou zpětnou klapkou

Domovní axiální ventilátory se sníženou hlučností a úsporným motorem

Domovní axiální ventilátory Vents QUIET jsou určeny k odsávání vzduchu z menších bytových a nebytových prostor jako jsou koupelny, toalety, kuchyně, prodejny, kanceláře a podobně. Poskytují maximální průtok vzduchu v kombinaci s nízkou hlučností. Vzhledem ke svým technickým parametrům se doporučuje ventilátory používat v kombinaci s kratšími vzduchotechnickými potrubími s nižší tlakovou ztrátou, popřípadě k odsávání přímo přes stěnu. Všechny typy jsou vybaveny speciální zpětnou klapkou, která zabraňuje zpětnému proudění vzduchu. Vysoké krytí IP45 je ideální pro montáž do koupelny.

Obrázek	Obj. č.	Typové označení					Napájení (V, 50Hz)	Příkon (W)	Proud. zatížení (A)	Otáčky (min-1)	Průtok vzduchu (m³/h)	Bal./ks
	1009674	100 QUIET V	•	•		•	230	7,5	0,049	2165	97	1 / 10

Výhody

Snížená hlučnost - 25 dBA (3m)
Provozní teplota až +45 °C

Ochrana proti přehřátí motoru
Vyšší krytí - IP45

životnost až 40000 hodin
Hmotnost 0,55 kg

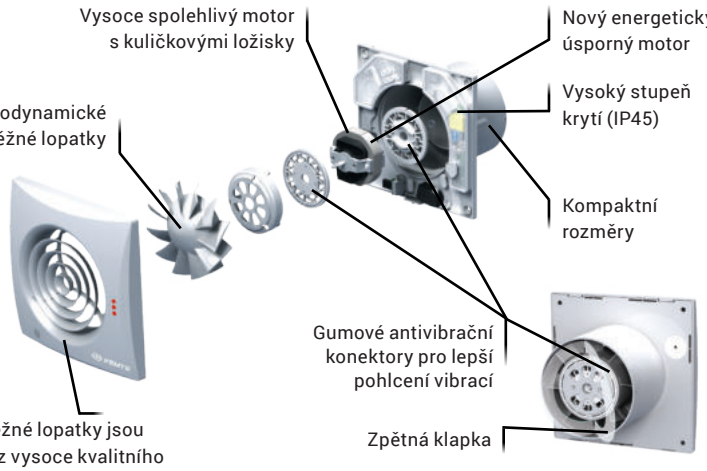

Rozměry:

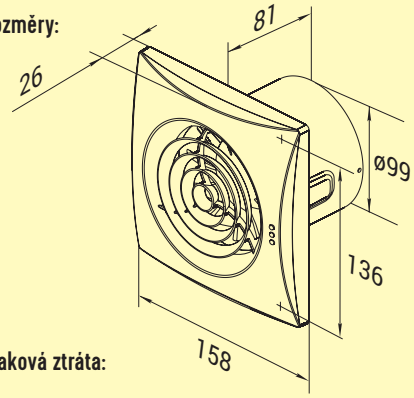

Tlaková ztráta:

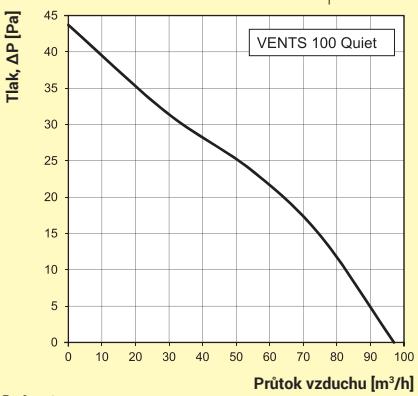

Balení:

eleman

ELEMAN spol. s r.o.
Olomoucká 107, 796 01 Prostějov
tel.: +420 739 201 336
e-mail: info@eleman.cz