Technický produktový list
Parametry

XUZASK003
příslušenství pro čidlo - XUK - montážní držák - kov - pro náhradu XUL

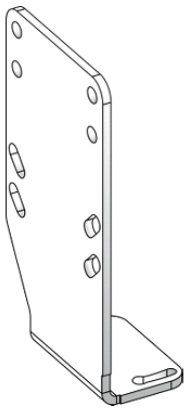

Hlavní parametry

Řada výrobků	OsiSense XU
Příslušenství / náhradní díly	Příslušenství pro montáž a upevnění
Příslušenství / náhradní díly	Upevňovací držák
Typ produktu nebo součásti	Upevňovací držák
Příslušenství / samostatné díly	50 x 50 mm kompaktní snímač
Materiál	Kov

Doplněk

Kompatibilita	XUK
Hmotnost přístroje	0,05 kg

Životní prostředí

Nabídka udržitelnosti

udržitelný stav nabídky	Výrobek není Green Premium
RoHS	Compliant - since 1701 - Schneider Electric declaration of conformity
REACh	Odkaz neobsahuje SVHC nad mezní hodnotou

Contractual warranty

Záruční lhůta	18 měsíců

Dimensions

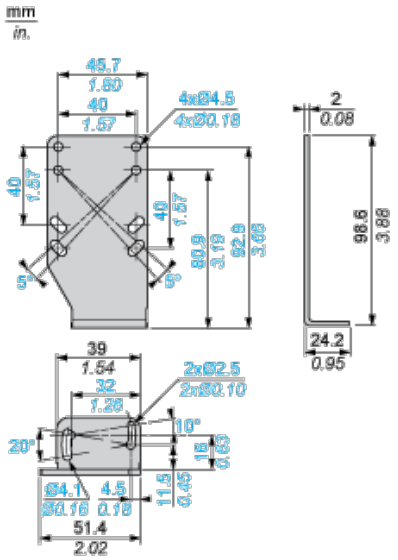

Informace uvedené v této dokumentaci obsahují obecné popisy a technické parametry výrobků.
Tato dokumentace nenahrazuje vyhodnocení vhodnosti nebo spolehlivosti výrobku v uživatelské aplikaci a nesmí tak být využívaná.
Uživatel nebo systémový integrátor nese odpovědnost za provedení odpovídajících a úplných analýz rizik, hodnocení a testování produktů s ohledem na konkrétní aplikaci nebo použití.
Schneider Electric Industries SAS ani její dceřinné firmy či pobočky nenesou odpovědnost za nesprávné použití zde obsažených informací.