Přístrojový transformátor proudu nízkého napětí

CLB 4.63

Primární pas	40x12,5 mm
	32x15 mm
Kulatý vodič	ϕ 26 mm
Šířka transformátoru	60 mm

izolační napětí 0,72 kV, zkušební napětí 3 kV, 50 - 60 Hz,
I_{therm} = 60x I_{1n}, I_{dyn} = 150x I_{1n}

Rozsah primárních proudů 100 – 800 A

	CLB 4.63					
	Třída přesnosti 0,5		Třída přesnosti 1		Třída přesnosti 0,5S	
Primární proud [A]	Jmen. výkon [VA]	Objednací kód	Jmen. výkon [VA]	Objednací kód	Jmen. výkon [VA]	Objednací kód
100	-	-	1	1573	-	-
125	-	-	1,5	1574	-	-
150	1,5	1564	2,5	1575	-	-
200	2,5	1565	2,5	1576	-	-
250	5	1566	5	1577	-	-
300	5	1567	5	1578	-	-
400	7,5	1568	7,5	1579	7,5	1641
500	10	1569	10	1580	10	1644
600	10	1570	10	1581	10	1645
750	10	1571	10	1582	10	1646
800	10	1572	10	1583	10	1647

*Jmenovité výkony uvedené v tabulce jsou výkony **maximální**. Je samozřejmě možné dodat transformátor s menším jmenovitým výkonem (pozor, jiný objednací kód).*
V tabulce jsou uvedeny transformátory se sekundárním proudem 5 A. Všechny uvedené transformátory můžeme dodat také s převodem na 1 A (pozor, jiný objednací kód).

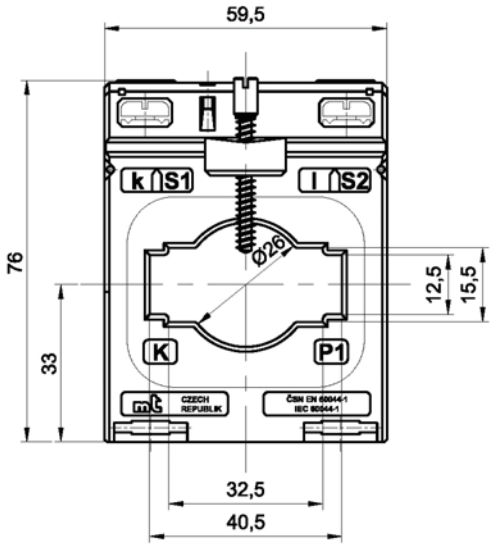

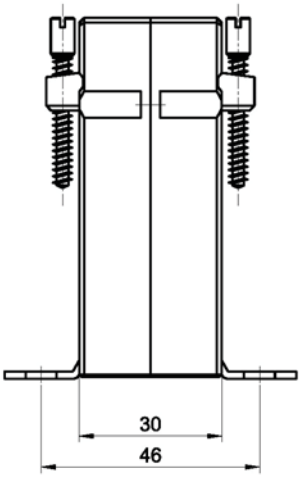

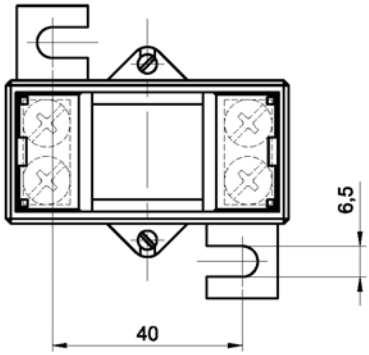

MT - měřicí transformátory, spol. s r.o.
Koliště 21, 602 00 Brno, Česká Republika

tel. +420 545 576 049
fax.+420 545 572 121
http://www.mtbrno.cz
e-mail: mtbrno@mtbrno.cz