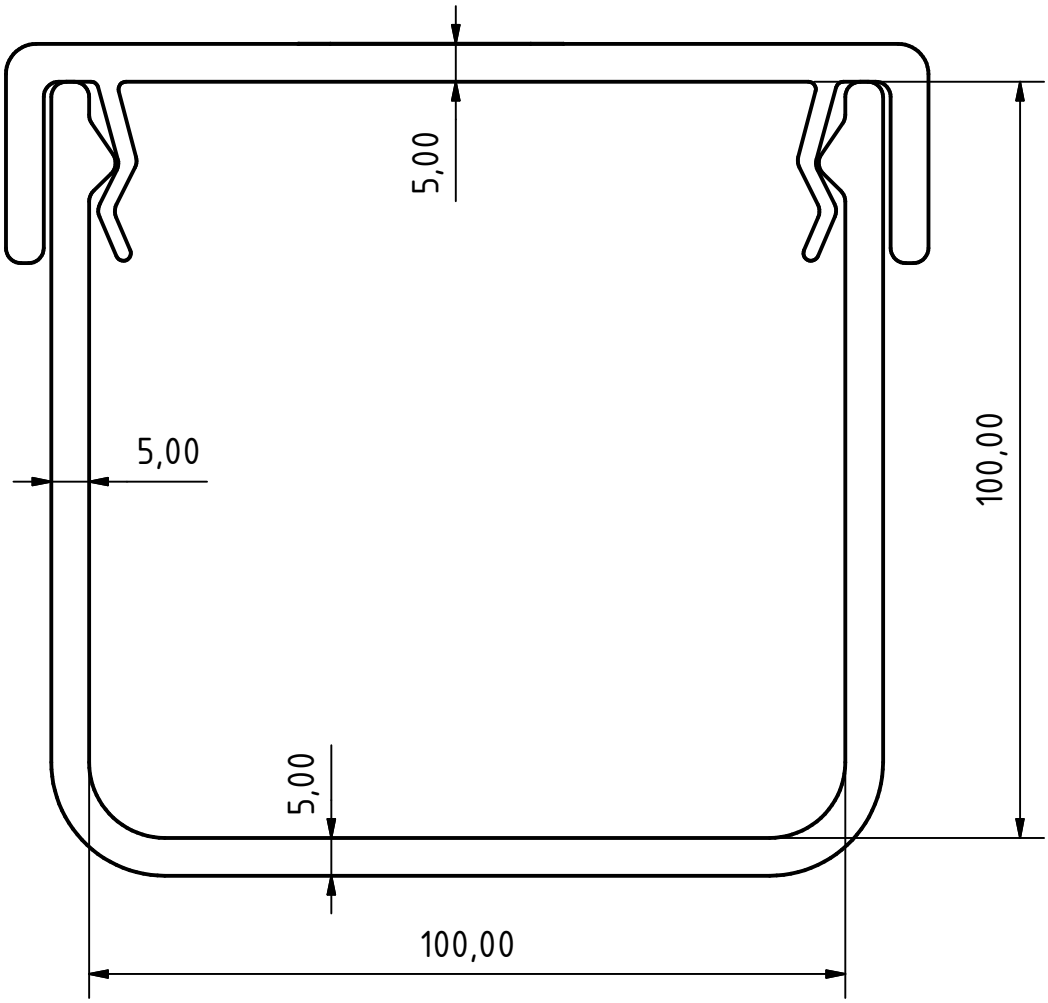

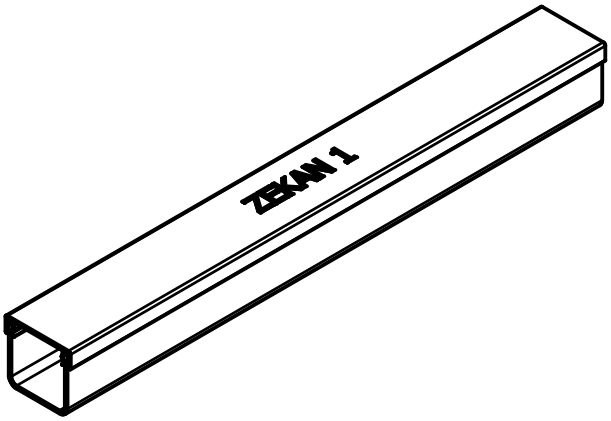

CWS s.r.o.						
					Datum	Jméno
				Nakreslen	26.03.2018	Jeřábek
				Kontr.		
				Norma		
Stav	Změny	Datum	Jméno			

ZEKAN 1

1

A4