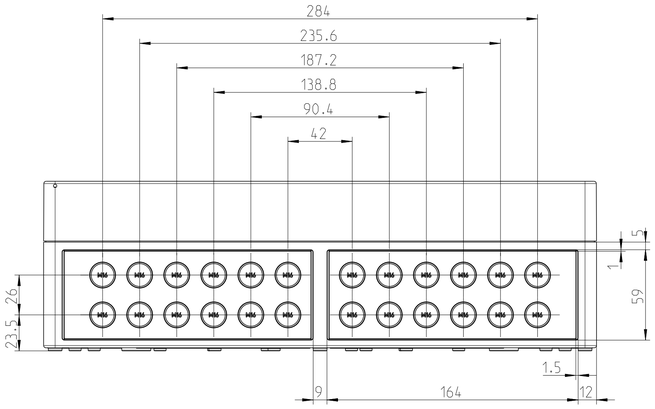

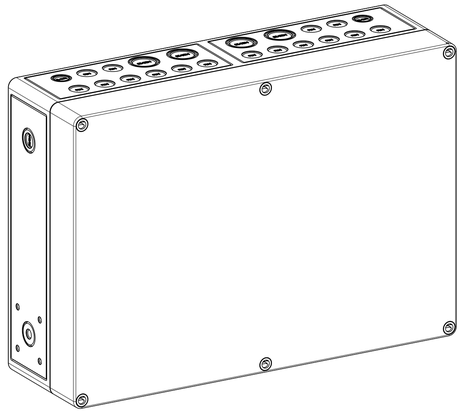

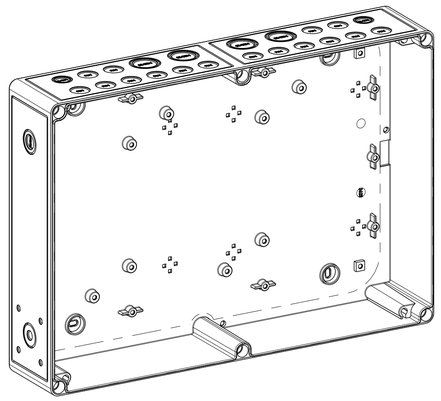

2:5

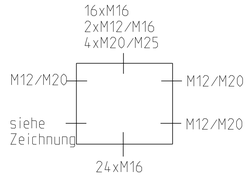

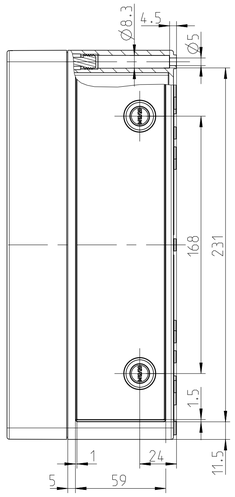

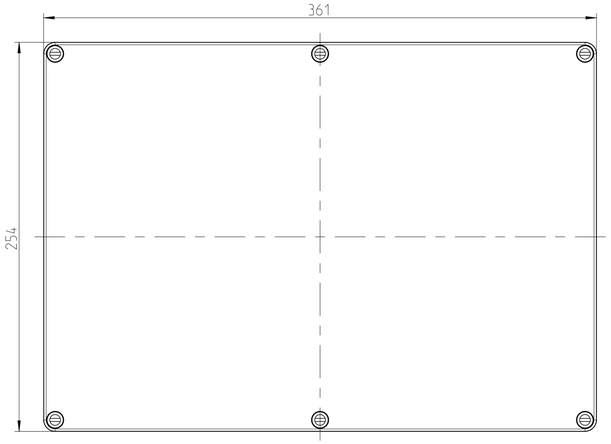

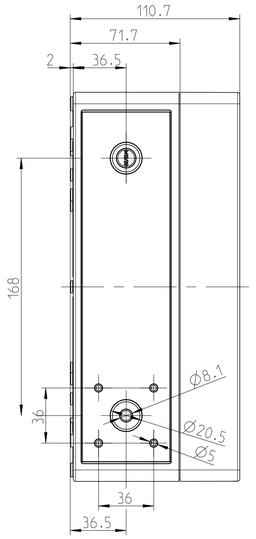

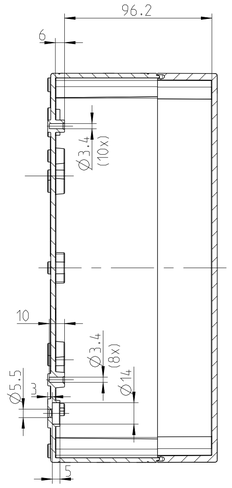

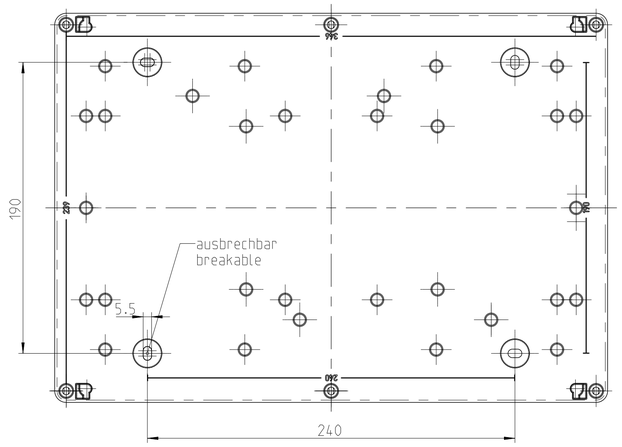

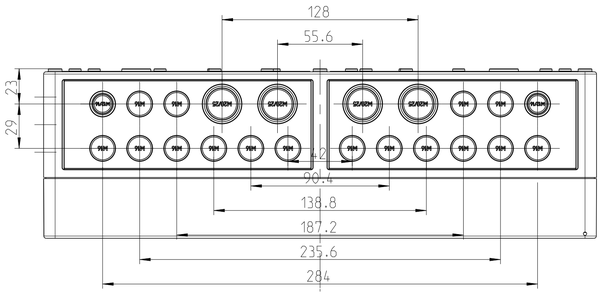

Innenansicht/ interior view

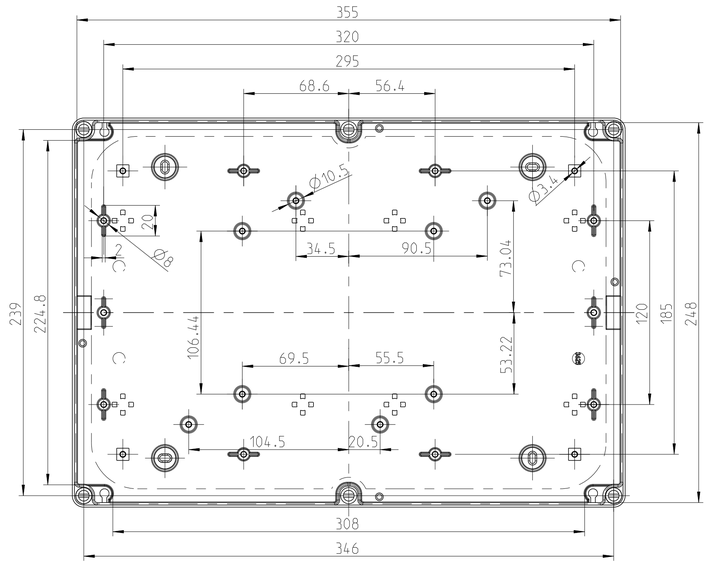

fehlende Maße können dem DXF entnommen werden
missing dimensions are provided in the DXF

Schutzvermerk ISO 16016 beachten. Refer to protection notice ISO 16016.	Maßstab Scale	1:2
speisberg	Massblatt/Dimension sheet TK PC 3625-11-m-PV M-TK-3625-m-PV	A1
2 Freigabe 03.08.23		
Ebenen Modell: M-TK-3625-M-PV	Ebenen Zeichnung: M-TK-3625-M-PV	