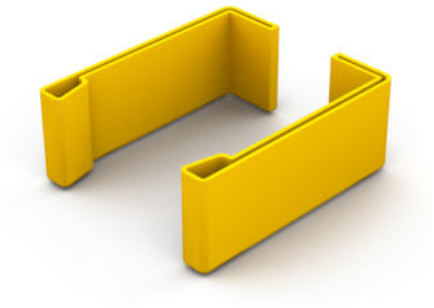

SL 100

Schutzkappe

Die Schutzkappen SL 100 aus Polyethylen können zum Schutz auf die Enden der Kabelleiter LGG 100 aufgesetzt werden. Sie haben eine der Holmhöhe der Kabelleiter entsprechende Breite von 100 mm.

Polyäthylen

Artikel	Höhe	Gewicht
SL 100	100 mm	0,032 kg

Gewicht: Gewicht je Lagermengeneinheit

DETAIL- UND ANWENDUNGSBILDER

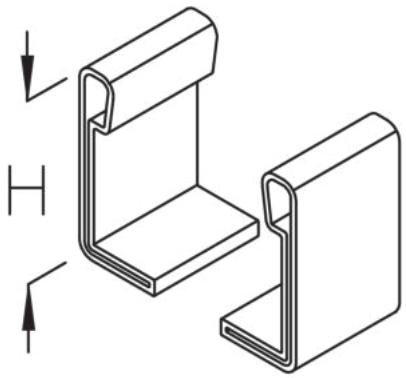

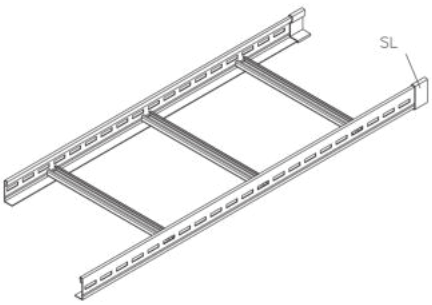

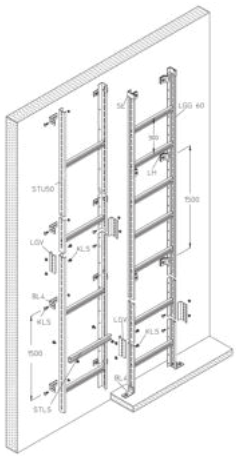

PohlCon GmbH
Nobelstraße 51 | 12057 Berlin
Telefon: +49 30 68283-04 | Fax: +49 30 68283-383 | contact@pohlcon.com

Ausgabedatum: 28.07.2023. Irrtümer und technische Änderungen vorbehalten.