Valena™ Life
7 521 99

legrand®

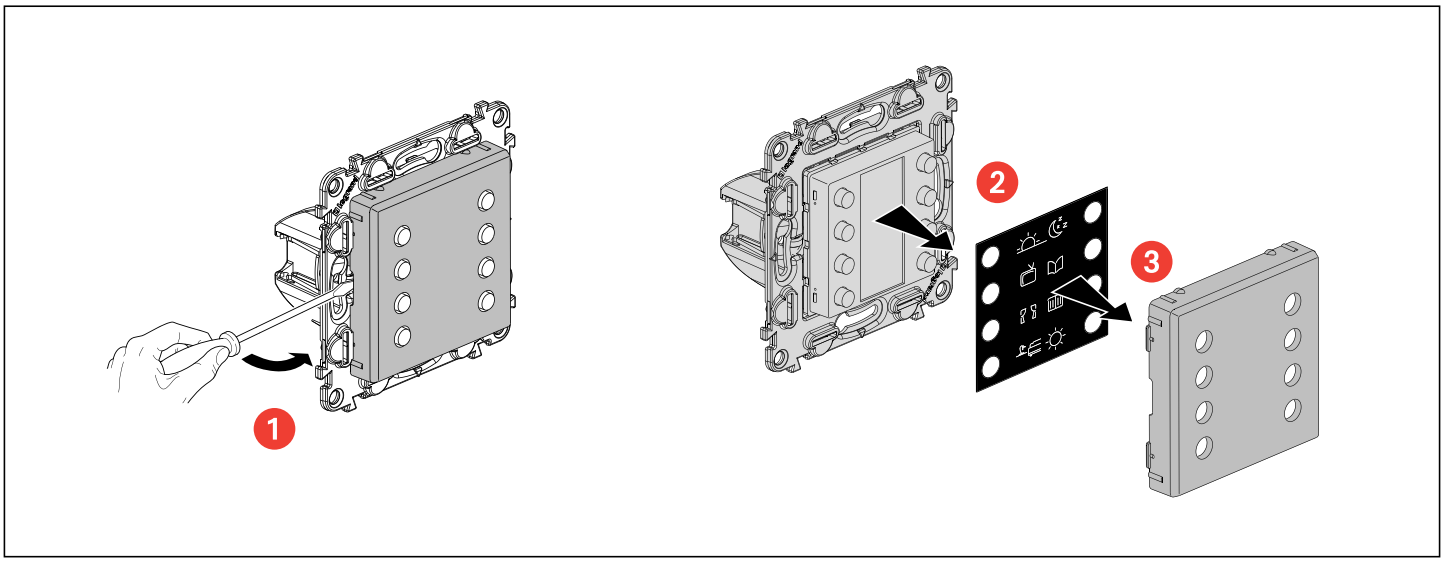

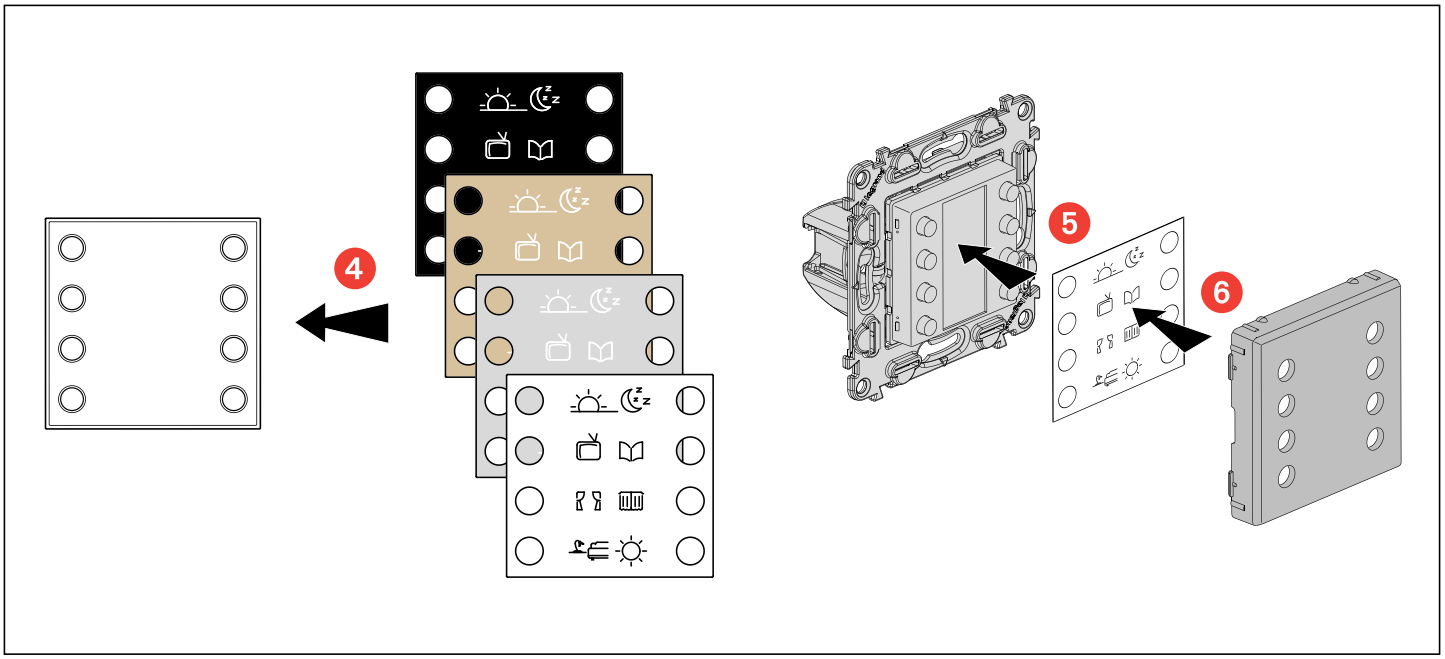

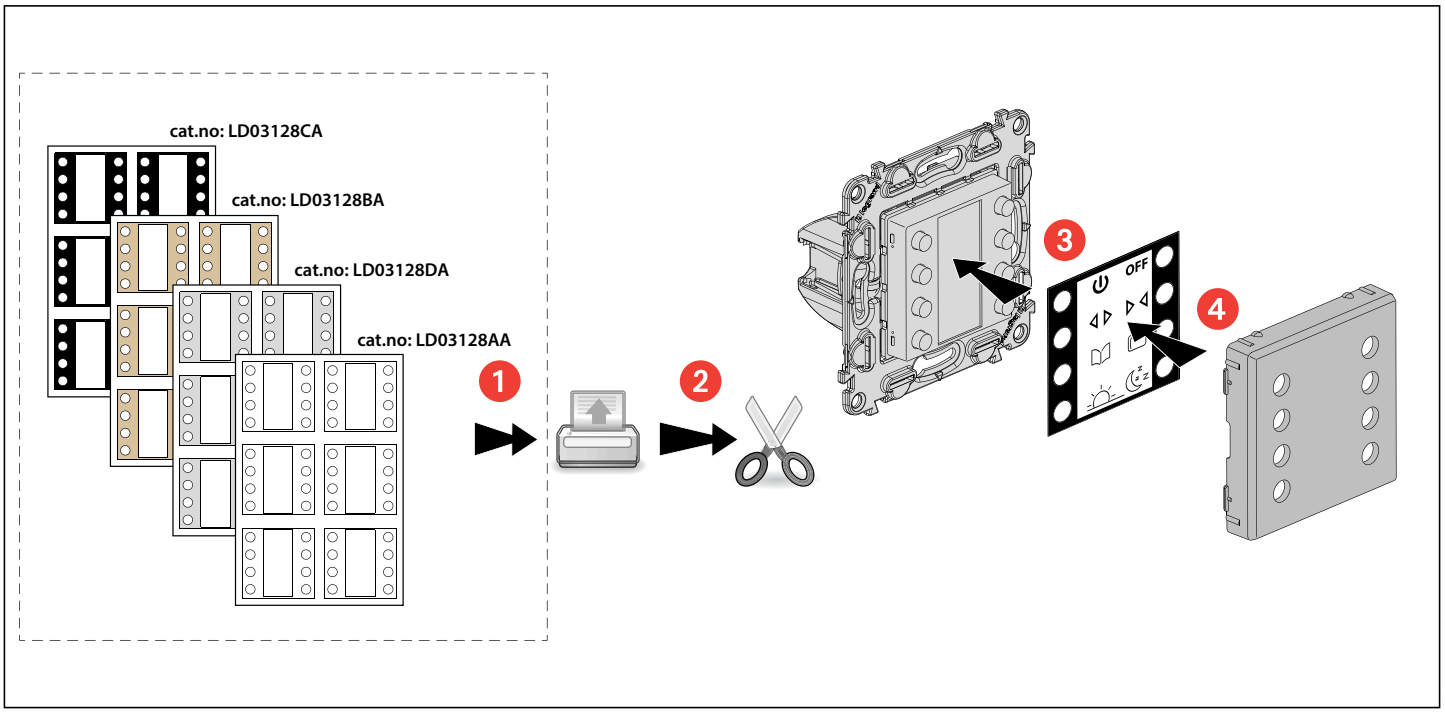

LE07992AA